Гидроцилиндр КГЦ975.40-32-135

Давление, МПа:

номинальное –16,

максимальное –20.

Усилие на плунжере, кН:

толкающее –12,2.

Масса, кг: –3,5.

Уплотнения компании "Trelleborg".

Пример маркировки: КГЦ975.40-32-135, Ту, Ну, Ду.

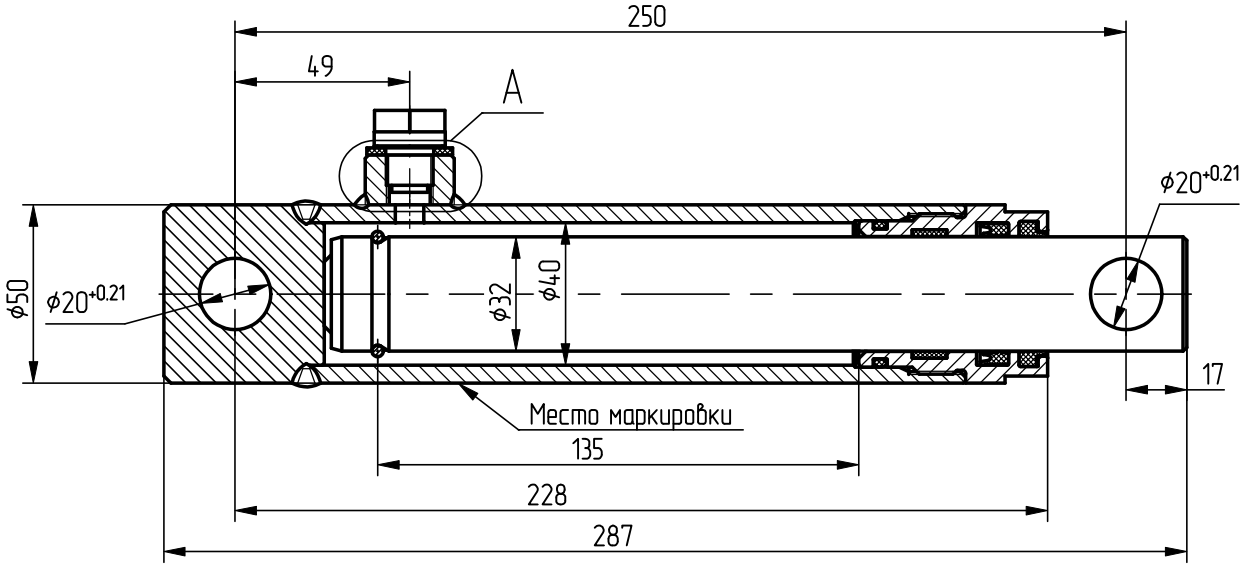
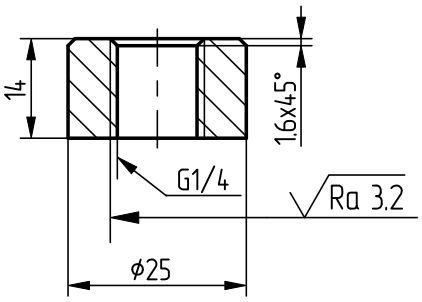
A (2:1)